Poignée coudée

Description de l'article/illustrations du produit

Description

Matière, Finition :
Thermoplastique, gris foncé.
Insert en acier zingué.

Dessins

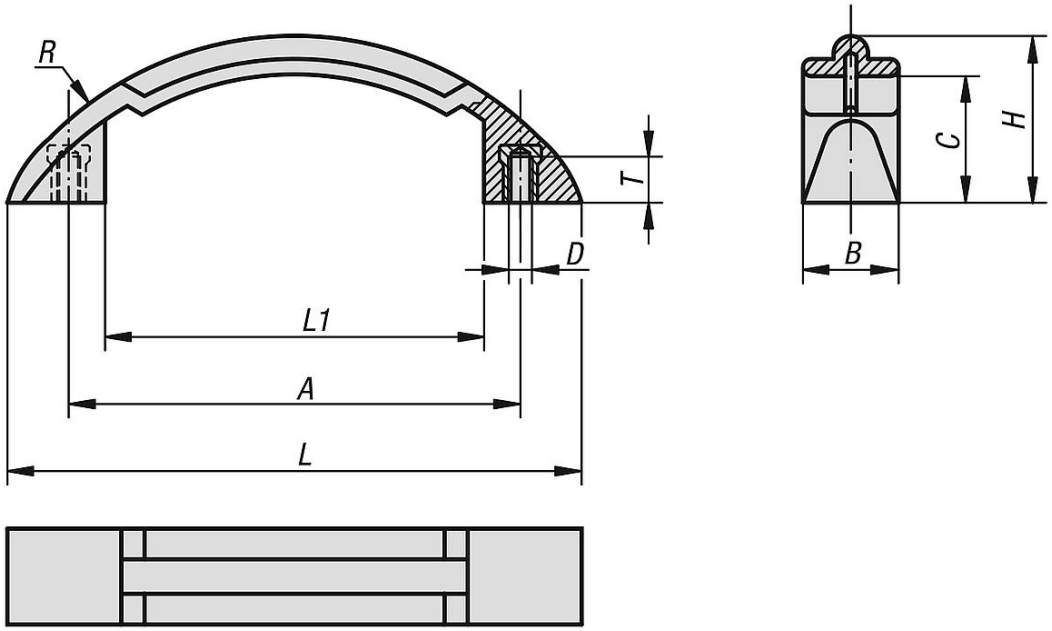

Aperçu des articles

Poignée coudée

Référence	A	B	C	D	H	L	L1	R	T	Charge N
K0196.11906	119	25	33	M6	43,5	150	98	94	10	1000

© HEINRICH KIPP WERK GmbH & Co. KG