Poussoirs à ressort forme bille, à six pans creux, acier, ressort standard, métriques

Description de l'article/illustrations du produit

METRIC Parts

Colonne ajustable

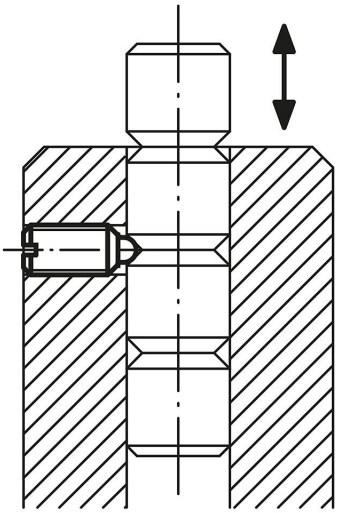

Description

Matière :
Corps : acier, classe de résistance 5.8.
Bille : 100C6.
Ressort : acier à ressort classe D.

Finition :
Acier : bruni. Bille : trempée.

Dessins

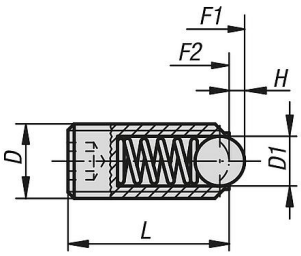

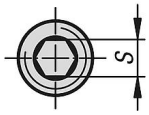

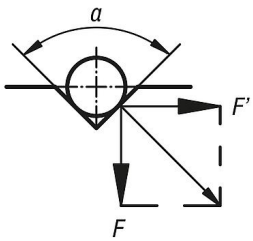

α = 60°, F' = 1,732 x F
α = 90°, F' = F
α = 120°, F' = 0,577 x F

© HEINRICH KIPP WERK GmbH & Co. KG

Poussoirs à ressort forme bille, à six pans creux, acier, ressort standard, métriques

Aperçu des articles

Référence	D	D1	H	L	S	Force du ressort initiale F1 env. N	Force du ressort finale F2 env. N
K0315.03	M3	1,5	0,4	9	1,5	1,5	3
K0315.04	M4	2,5	0,8	10	2	4	10
K0315.05	M5	3	0,9	14	2,5	6	11
K0315.06	M6	3,5	1	15	3	9	13
K0315.08	M8	5	1,5	18	4	15	30
K0315.10	M10	6	2	23	5	20	40
K0315.12	M12	8	2,5	26	6	30	55
K0315.16	M16	10	3,5	33	8	65	125
K0315.20	M20	12	4,5	43	10	80	160
K0315.24	M24	15	5,5	48	12	90	180

© HEINRICH KIPP WERK GmbH & Co. KG