Contre-crochet forme A

Description de l'article/illustrations du produit

METRIC Parts

Description

Matière :
Acier ou Inox 1.4301 (correspond à AISI 304).

Finition :
Zingué et passivé bleu.
Inox naturel.

Nota :
Les grenouillères avec étrier de serrage servent à tenir et à fermer les volets, les couvercles de réservoir, les habillages de machine et autres objets similaires. Elles sont résistantes aux vibrations en raison du dépassement du point d'alignement des axes
La force de serrage est obtenue grâce au serrage de l'étrier de serrage.

Un perçage D2 permet de protéger les grenouillères contre tout desserrage involontaire ou de les plomber.

Les grenouillères peuvent être vissées ou rivetées.

Commander le modèle de contre-crochet souhaité séparément.

Dessins

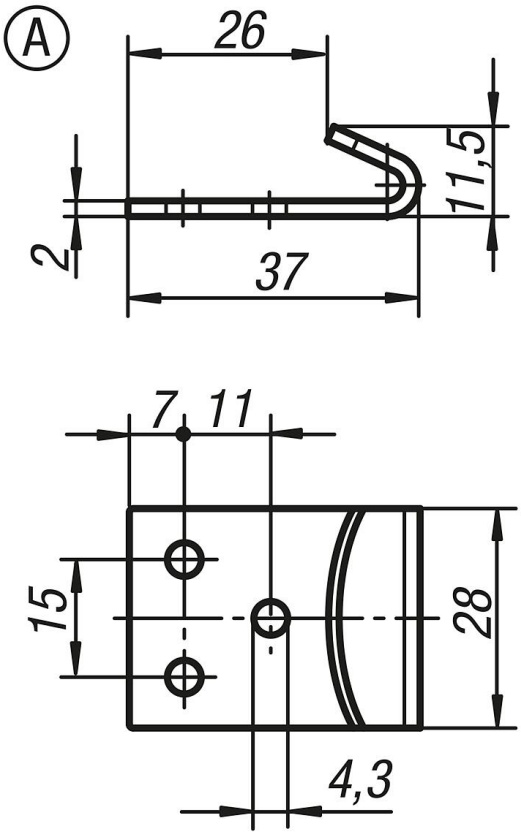

© HEINRICH KIPP WERK GmbH & Co. KG

Contre-crochet forme A

Aperçu des articles

Référence acier	Référence acier inoxydable	Forme
K0045.9143371	K0045.9143372	A

© HEINRICH KIPP WERK GmbH & Co. KG