Contre-crochet forme A

Description de l'article/illustrations du produit

METRIC Parts

Description

Matière :
Acier ou Inox 1.4301 (correspond à AISI 304).

Finition :
Zingué et passivé bleu.
Inox naturel.

Nota :
Les grenouillères avec étrier à ressort servent à maintenir et obturer de manière sûre les clapets, couvercles de récipients, habillages de machines etc. Grâce au dépassement du point mort, elles résistent aux vibrations.
La force de serrage est obtenue par la tension d'un étrier à ressort.

Les grenouillères peuvent être vissées ou rivetées.

Merci de commander séparément les contre-crochets.

La force de retenue F1 se réfère à la grenouillère, pas au contre-crochet.

Dessins

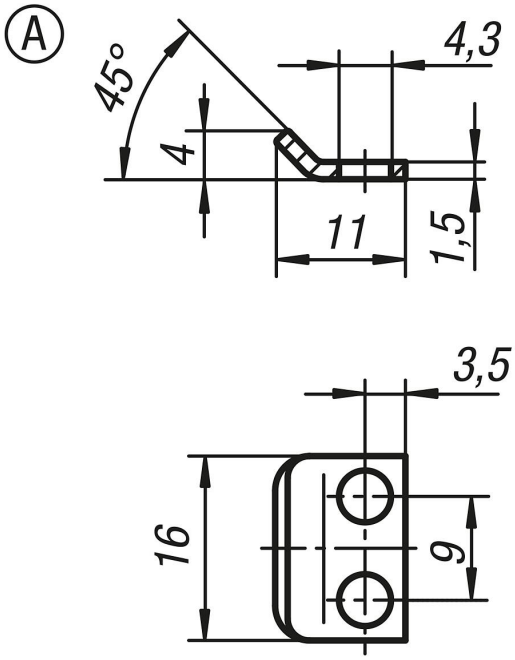

Aperçu des articles

Référence acier	Référence acier inoxydable	Forme
K0043.9143111	K0043.9143112	A

© HEINRICH KIPP WERK GmbH & Co. KG

Contre-crochet forme A

Aperçu des articles

© HEINRICH KIPP WERK GmbH & Co. KG