Boutons étoile similaires à DIN 6336, forme G, métriques

Description de l'article/illustrations du produit

METRIC Parts

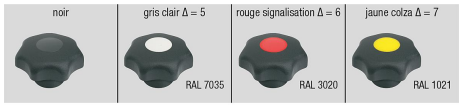

Exemples de réalisation des pastilles

Description

Matière :
Thermoplastique noir.

Sur demande :
D'autres coloris ou marquages, tels que logos d'entreprise ou symboles.

Indication de dessin :
Forme G : sans insert

Dessins

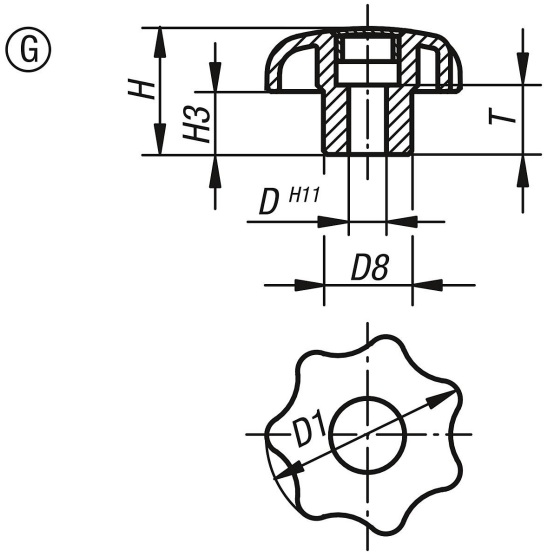

Aperçu des articles

Référence Forme G	D	D1	D8	H	H3	T
K0155.305Δ	5	25	12	16	8	10
K0155.306Δ	6	32	14	20	10	10
K0155.308Δ	8	40	18	25	13	14
K0155.310Δ	10	50	22	32	17	14
K0155.312Δ	12	63	26	40	21	18

© HEINRICH KIPP WERK GmbH & Co. KG

Boutons étoile similaires à DIN 6336, forme G, métriques

Aperçu des articles