Boutons étoile similaires à DIN 6336, forme H, métriques

Description de l'article/illustrations du produit

METRIC Parts

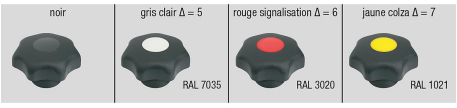

Exemples de réalisation des pastilles

Description

Matière :
Thermoplastique noir.
Douille : acier.

Finition :
Insert acier zingué passivé bleu.

Sur demande :
D'autres coloris ou marquages, tels que logos d'entreprise ou symboles.

Indication de dessin :
Forme H : avec insert lisse

Dessins

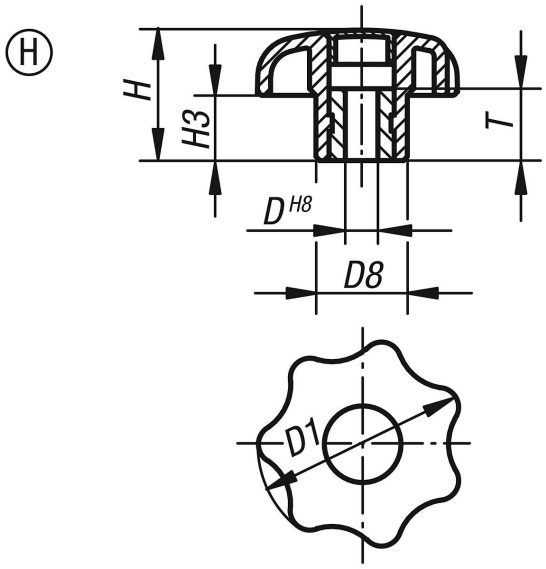

Aperçu des articles

Référence	Forme	D	D1	D8	H	H3	T
K0155.105Δ	H	5	25	12	16	8	10
K0155.106Δ	H	6	32	14	20	10	10
K0155.108Δ	H	8	40	18	25	13	14
K0155.110Δ	H	10	50	22	32	17	14

© HEINRICH KIPP WERK GmbH & Co. KG

Boutons étoile similaires à DIN 6336, forme H, métriques

Aperçu des articles

Référence	Forme	D	D1	D8	H	H3	T
K0155.1101Δ	H	10	63	26	40	21	14
K0155.112Δ	H	12	63	26	40	21	18

© HEINRICH KIPP WERK GmbH & Co. KG