# Doigts d‘indexage premium avec doigt d‘arrêt cylindrique, forme C

**Description de l'article/illustrations du produit**

Fixation
avec douille :

Fixation
sans douille :

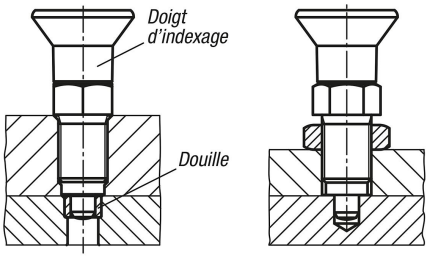


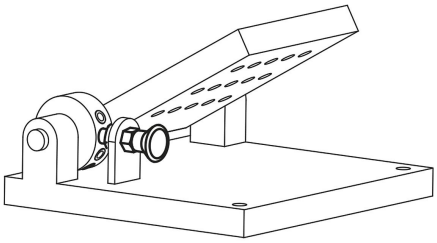

## Description

**Matière :**
Finition acier :
Doigt d'indexage traité : Classe de résistance 5.8.

Finition inox, doigt d'indexage traité :
Douille filetée 1.4305 (correspond à AISI 303). Doigt d'indexage 1.4034 (correspond à AISI 420).

Bouton de manœuvre thermoplastique, gris foncé.

**Finition :**
Finition acier :
Doigt d'indexage trempé, rectifié et bruni.

Finition inox :
Doigt d'indexage trempé, rectifié et naturel.

**Nota :**
Les doigts d'indexage premium se distinguent par leur précision d‘ajustement élevée du doigt d‘indexage et de la douille filetée. Un diamètre de centrage, pouvant être utilisé pour augmenter la précision du positionnement, a de plus été ajouté sur la douille filetée. Les doigts d'indexage sont utilisés lorsqu'il faut éviter tout déplacement transversal et qu'un positionnement de précision élevé est requis.
Le déblocage du doigt d’indexage s'obtient en tirant sur le bouton. En cas de sollicitation élevée avec déplacement transversal, une douille de centrage doit être utilisée.

**Montage :**
Lors de l'utilisation du diamètre de centrage, il est recommandé de créer une adaptation au niveau de la pièce intermédiaire avant le taraudage.

**Sur demande :**
Finitions spéciales et entretoise.

**Accessoires :**
Douille cylindrique assortie K0736.
Contre-écrou K0700….

© HEINRICH KIPP WERK GmbH & Co. KG

# Doigts d‘indexage premium avec doigt d‘arrêt cylindrique, forme C

## Dessins

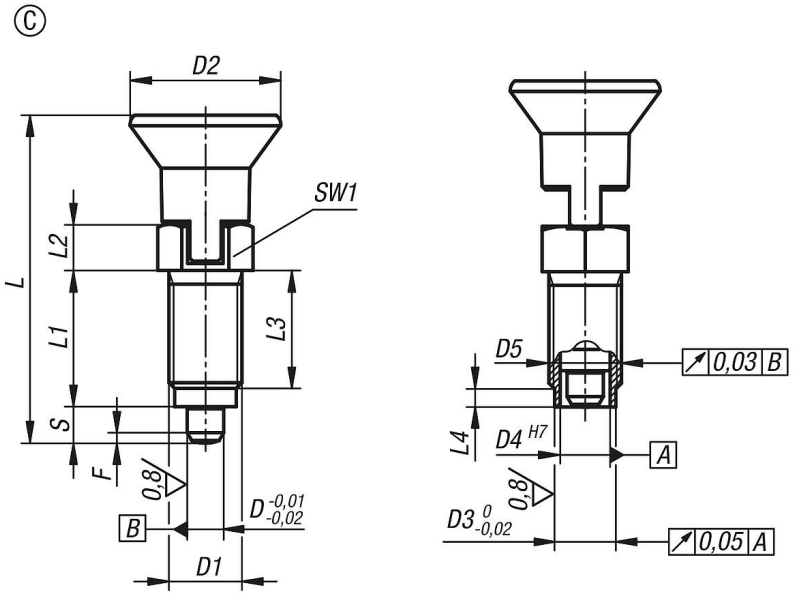


## Aperçu des articles

| Référence | Forme | Matière du corps de base | D | D1 | D2 | D3 | D4 | D5 | L | L1 | L2 | L3 | L4 | Course S | SW1 | F x 30° | Force du ressort initiale F1 env. N | Force du ressort finale F2 env. N |
|---|---|---|---|---|---|---|---|---|---|---|---|---|---|---|---|---|---|---|
| **K0736.43105** | C | acier | 5 | M10x1 | 21 | 8 | 6 | 6 -0,01/-0,02 | 43,5 | 17 | 7 | 15 | 3 | 5 | 13 | 1,3 | 5 | 12 |
| **K0736.43206** | C | acier | 6 | M12x1,5 | 25 | 10 | 8,5 | 8,5 -0,01/-0,03 | 51,7 | 20 | 8 | 17 | 3 | 6 | 14 | 1,8 | 6 | 14 |
| **K0736.43308** | C | acier | 8 | M16x1,5 | 33 | 13,5 | 11 | 11 -0,01/-0,03 | 68 | 26 | 10 | 23 | 4 | 8 | 19 | 2,3 | 15 | 35 |
| **K0736.43410** | C | acier | 10 | M20x1,5 | 33 | 17 | 11 | 11 -0,01/-0,03 | 74 | 28 | 12 | 25 | 4 | 10 | 22 | 2,8 | 15 | 34 |
| **K0736.403105** | C | acier inoxydable | 5 | M10x1 | 21 | 8 | 6 | 6 -0,01/-0,02 | 43,5 | 17 | 7 | 15 | 3 | 5 | 13 | 1,3 | 5 | 12 |
| **K0736.403206** | C | acier inoxydable | 6 | M12x1,5 | 25 | 10 | 8,5 | 8,5 -0,01/-0,03 | 51,7 | 20 | 8 | 17 | 3 | 6 | 14 | 1,8 | 6 | 14 |
| **K0736.403308** | C | acier inoxydable | 8 | M16x1,5 | 33 | 13,5 | 11 | 11 -0,01/-0,03 | 68 | 26 | 10 | 23 | 4 | 8 | 19 | 2,3 | 15 | 35 |
| **K0736.403410** | C | acier inoxydable | 10 | M20x1,5 | 33 | 17 | 11 | 11 -0,01/-0,03 | 74 | 28 | 12 | 25 | 4 | 10 | 22 | 2,8 | 15 | 34 |

© HEINRICH KIPP WERK GmbH & Co. KG