Broches de serrage en Inox

Description de l'article/illustrations du produit

Description

Matière :
Inox.

Finition :
Trempé.

Mode d'emploi :
Visser et serrer la broche de serrage dans le taraudage. Voir plan de montage.

Accessoires :
Verrous tournants K1561.
Verrous à bouton poussoir K1562.

Indication de dessin :
1) Plaque

© HEINRICH KIPP WERK GmbH & Co. KG

Broches de serrage en Inox

Dessins

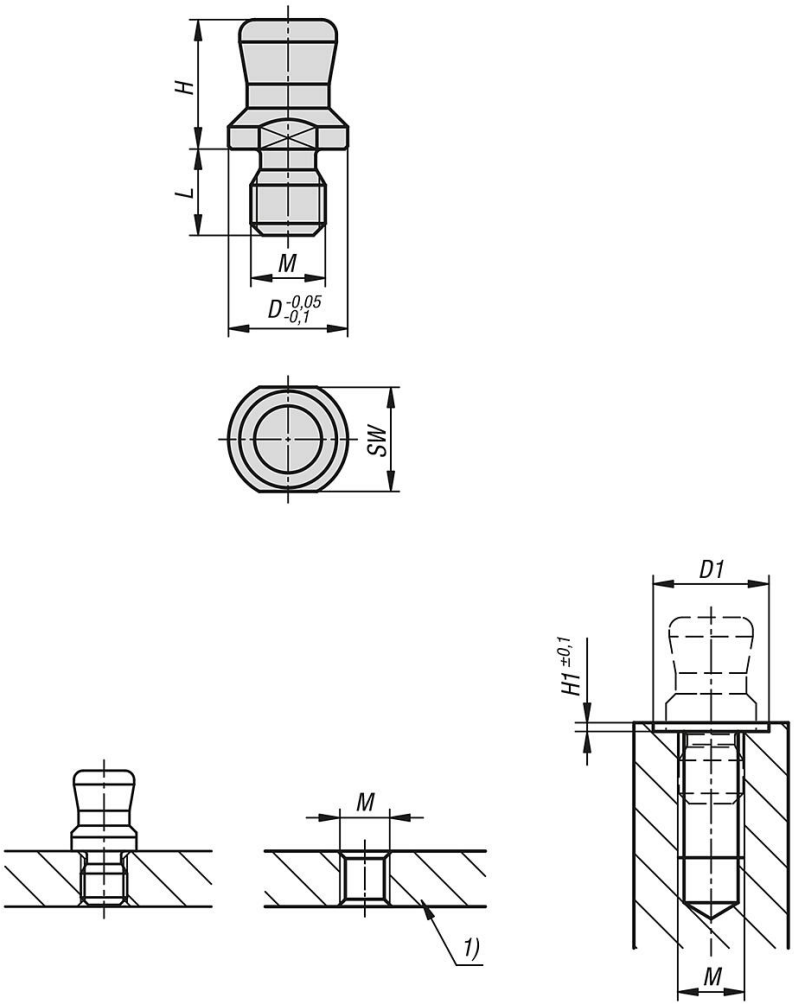

Aperçu des articles

Broches de serrage en Inox

Référence	D	D1	H	H1	L	M	SW
K1564.16	6	7	7,6	0,5	5,8	M04X0,7	5
K1564.18	8	9	8,7	0,5	5,8	M05X0,8	7

© HEINRICH KIPP WERK GmbH & Co. KG