Rondelles de maintien de verrous quart de tour

Description de l'article/illustrations du produit

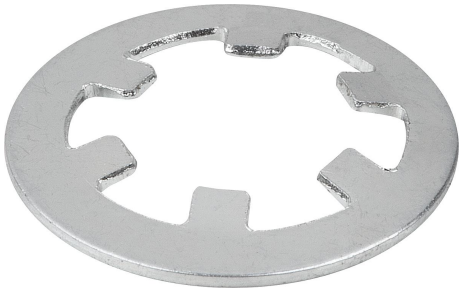

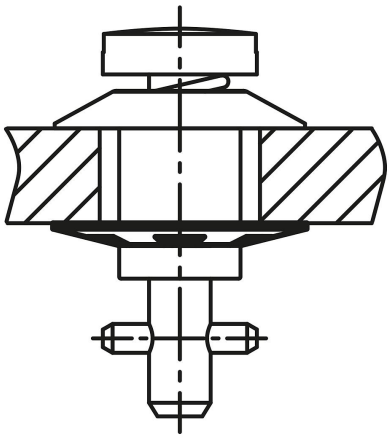

Description

Matière :
Acier à ressort.

Finition :
Zingué.

Nota :
Rondelle de maintien servant à fixer le boulon de verrou. Le boulon de verrou reste ainsi relié au cache de façon imperdable.

Accessoires :
Verrous quart de tour K1730.

© HEINRICH KIPP WERK GmbH & Co. KG

Rondelles de maintien de verrous quart de tour

Dessins

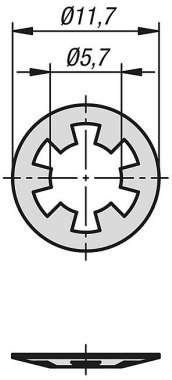

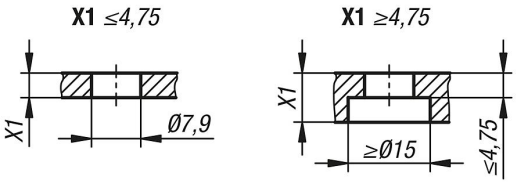

Aperçu des articles

Rondelles de maintien de verrous quart de tour

Référence	Désignation	pour numéro d'article
K1731.06	Rondelle de maintien	K1730

© HEINRICH KIPP WERK GmbH & Co. KG