Crochet de bridage avec embase et manette indexable avec palier anti-friction

Description de l'article/illustrations du produit

Description

Description du produit :
Les crochets de bridage avec embase et palier anti-friction permettent de serrer manuellement des composants en actionnant la manette indexable.

Avec les manettes indexables et le palier anti-friction intégré, la force de serrage peut être augmentée de 75 % par rapport aux manettes indexables standard. Le serrage et le desserrage nécessitent par ailleurs une force manuelle moindre.

L'augmentation de la force de serrage est obtenue grâce au palier à aiguilles axial intégré, qui génère un très faible frottement de surface sur la surface d'appui fixe lors du serrage. Les rondelles d'appui trempées sont conçues pour des forces de serrage élevées, et le palier garantit une longue durée de vie grâce à sa capacité de charge importante.

Matière :
Corps de base et crochet de bridage en acier de traitement.
Poignée en zinc injecté haute pression conforme DIN EN 12844.
Composants en acier du palier anti-friction de classe de résistance 5.8

Finition :
Corps de base et crochet de bridage traités et brunis.
Poignée avec revêtement plastique.
Composants en acier du palier anti-friction brunis.
Palier à aiguilles axial avec rondelles d'appui rectifiées et trempées.

Mode d'emploi :
La poignée est engagée à l'état non actionné dans l'insert fileté au moyen d'une couronne dentée. En soulevant la poignée, celle-ci peut être repositionnée et réengagée dans la couronne dentée grâce à la force du ressort.

Sur demande :
Autres coloris de poignées.

© HEINRICH KIPP WERK GmbH & Co. KG

Crochet de bridage avec embase et manette indexable avec palier anti-friction

Dessins

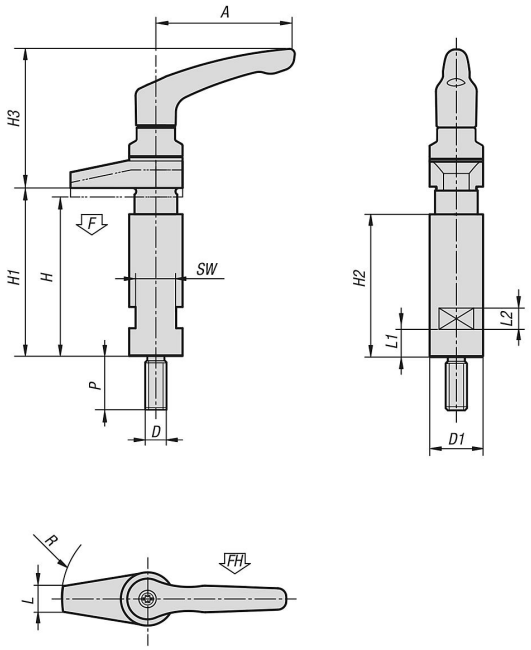

Aperçu des articles

Crochet de bridage avec embase et manette indexable avec palier anti-friction

Référence	D	P	D1	H	H1	H3	L2	L1	A	H2	SW	R	L	F kN	Force manuelle FH (N)
K0013.410	M10	25	25	72	79	65,1	10	13	65	67	19	40	12	6,1	130
K0013.412	M12	30	32	88	96	80,9	12	18	80	82	27	50	18	8,7	170

© HEINRICH KIPP WERK GmbH & Co. KG